DESCRIPTION

BREMA 63 & 67

Données Techniques / Technical data

BREMA 63 & 67

04 / 2023

Données Physiques / Physical Data

Ligne liquide / Liquid line (in / mm)	3/8" / 9.5mm
Ligne succion Haut / Suction line Top (in / mm)	5/8" / 16mm

Arneg Canada se réserve le droit de modifier ou de réviser les spécifications et la conception des produits dans le cadre d'une révision de ses produits. Ces changements ne donnent aucun droit à l'acheteur sur ces modifications, améliorations ou remplacements pour les équipements vendus ou expédiés précédemment.

Arneg Canada reserves the right to change or revise specifications and product design in connection with any feature of its products. Such changes do not entitle the buyer to corresponding changes, improvements, additions or replacements for equipment previously sold or shipped.

VUE CÔTÉ / SIDE VIEW

BREMA 63

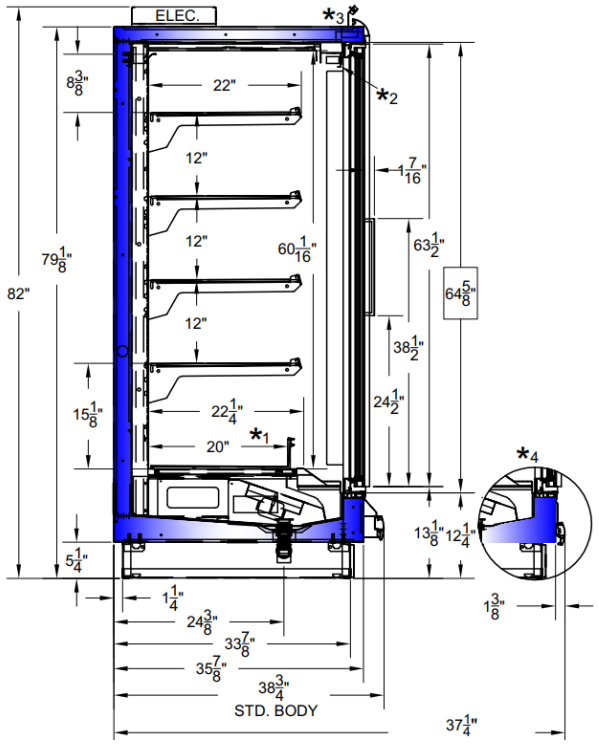

BREMA 67

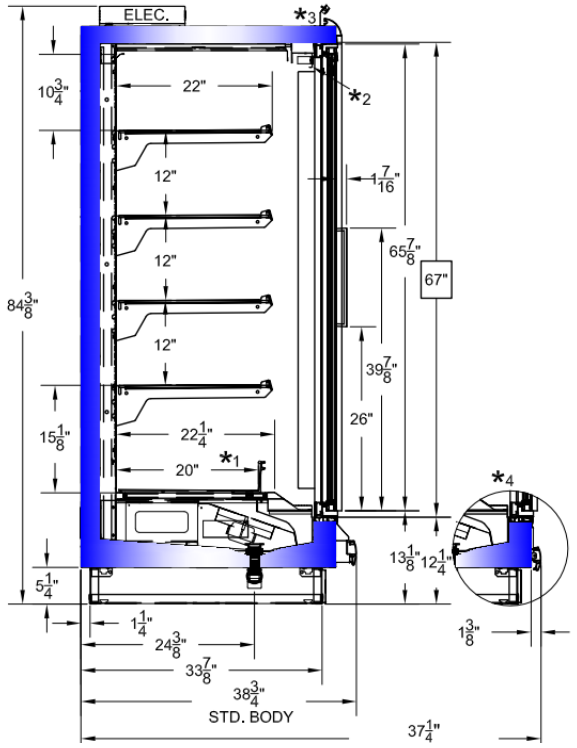

RÉFRIGÉRATION / REFRIGERATION

Note: Ces données sont basées sur une température et humidité de magasin ne dépassant pas 75°F (24°C) et 55% H.R.
This data is based on store temperature and humidity that does not exceed 75°F (24°C) and 55% R.H.

Sortie. / Disch. air °F_M	29
Sortie. / Disch. air °F_B	-5
Sortie / Disch. air °F_CG	-10
SST °F_M	26
SST °F_B	-7
SST °F_CG	-17

(BTU/h*Porte) - (BTU/h*Door)	Parallel	Conventional
BREMA 63_M	560	616
BREMA 67_M	575	633
BREMA 63_B	1015	1117
BREMA 67_B	1050	1155
BREMA 63_CG	1120	1232
BREMA 67_CG	1160	1276

Dég. GC / HG Def. (T X minutes)	**2 X (10-15)**
Dég. ÉLC / EL Def. (T X minutes)	**2 X (20-35)**

Arneg Canada se réserve le droit de modifier ou de réviser les spécifications et la conception des produits dans le cadre d'une révision de ses produits. Ces changements ne donnent aucun droit à l'acheteur sur ces modifications, améliorations ou remplacements pour les équipements vendus ou expédiés précédemment.

Arneg Canada reserves the right to change or revise specifications and product design in connection with any feature of its products. Such changes do not entitle the buyer to corresponding changes, improvements, additions or replacements for equipment previously sold or shipped.

VUE DESSUS / PLAN VIEW

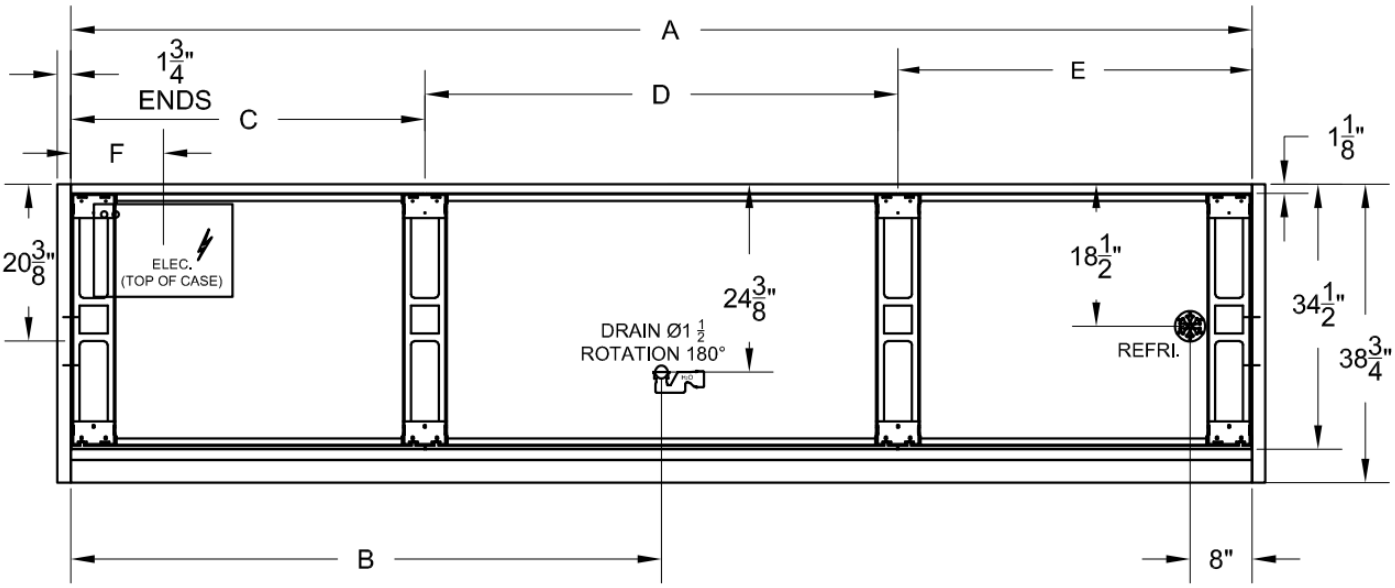

		1P/1D	2P/2D	3P/3D	4P/4D	5P/5D
Longueur Comptoir / Case Length	**A**	31 ¾" / 807mm	61 ½" / 1562mm	92 ¼" / 2343mm	123" / 3124mm	153 ½" / 3899mm
Position du drain / Position of drain	**B**	15 ⅞" / 403mm	30 ¾" / 781mm	46 ⅛" / 1172mm	61 ½" / 1562mm	76 ¾" / 1950mm
Profondeur maximale du comptoir / Maximum dimension of case		38 ¾" / 984mm	38 ¾" / 984mm	38 ¾" / 984mm	38 ¾" / 984mm	38 ¾" / 984mm
Position des pattes / Position of legs	**C, D, E**	C = 25 ⅞"	C = 55 ⅝"	C&E = 46 ⅛"	C&E = 61 ½"	C&E = 46" D = 61 ½"
Position boîte électrique / Position of electrical box	**F**	12" / 305mm	12" / 305mm	12" / 305mm	12" / 305mm	12" / 305mm

Arneg Canada se réserve le droit de modifier ou de réviser les spécifications et la conception des produits dans le cadre d'une révision de ses produits. Ces changements ne donnent aucun droit à l'acheteur sur ces modifications, améliorations ou remplacements pour les équipements vendus ou expédiés précédemment.

Arneg Canada reserves the right to change or revise specifications and product design in connection with any feature of its products. Such changes do not entitle the buyer to corresponding changes, improvements, additions or replacements for equipment previously sold or shipped.

Données Électriques / Electrical Data

Ventilateur / Fan – 120V

		1P/1D	2P/2D	3P/3D	4P/4D	5P/5D
Ventilateurs d'évaporateur / Evaporator fans	Nb x W	1 x 15	2 x 15	3 x 15	4 x 15	5 x 15
	A	0.19	0.38	0.57	0.76	0.95

Anti-Buées / Anti-Sweats – 120V

	1P/1D	2P/2D	3P/3D	4P/4D	5P/5D
W	155	299	427	546	694
A	1.29	2.49	3.56	4.55	5.78

Éclairage DEL ARNEG/ LED ARNEG Lighting (OPTION) – 120V

		1P/1D	2P/2D	3P/3D	4P/4D	5P/5D
DEL / LED (par comptoir / per case)	W	52	78	104	130	155
	A	0.43	0.65	0.86	1.08	1.30

Dégivrage électrique / Electric defrost (OPTION)

		1P/1D	2P/2D	3P/3D	4P/4D	5P/5D
Par comptoir / per case – 230V – 1ph	W	1679	1679	2537	3390	3859
	A	7.30	7.30	11.03	14.74	16.78
Par comptoir / per case – 208V – 3ph	W (L1)	936	936	1412	1887	2163
	A (L1)	4.50	4.50	6.79	9.07	10.40
	W (L2)	936	936	1412	1887	2163
	A (L2)	4.50	4.50	6.79	9.07	10.40
	W (L3)	867	867	1306	1743	1986
	A (L3)	4.17	4.17	6.28	8.38	9.55

18 rue Richelieu street

Lacolle, Québec, Canada

J0J1J0

BREMA 63 & 67