Government of Canada | Gouvernement du Canada

ENERGY PERFORMANCE VERIFIED

DOE 2017
Energy Efficiency Compliant

TORONTO 4 & GONDOLE

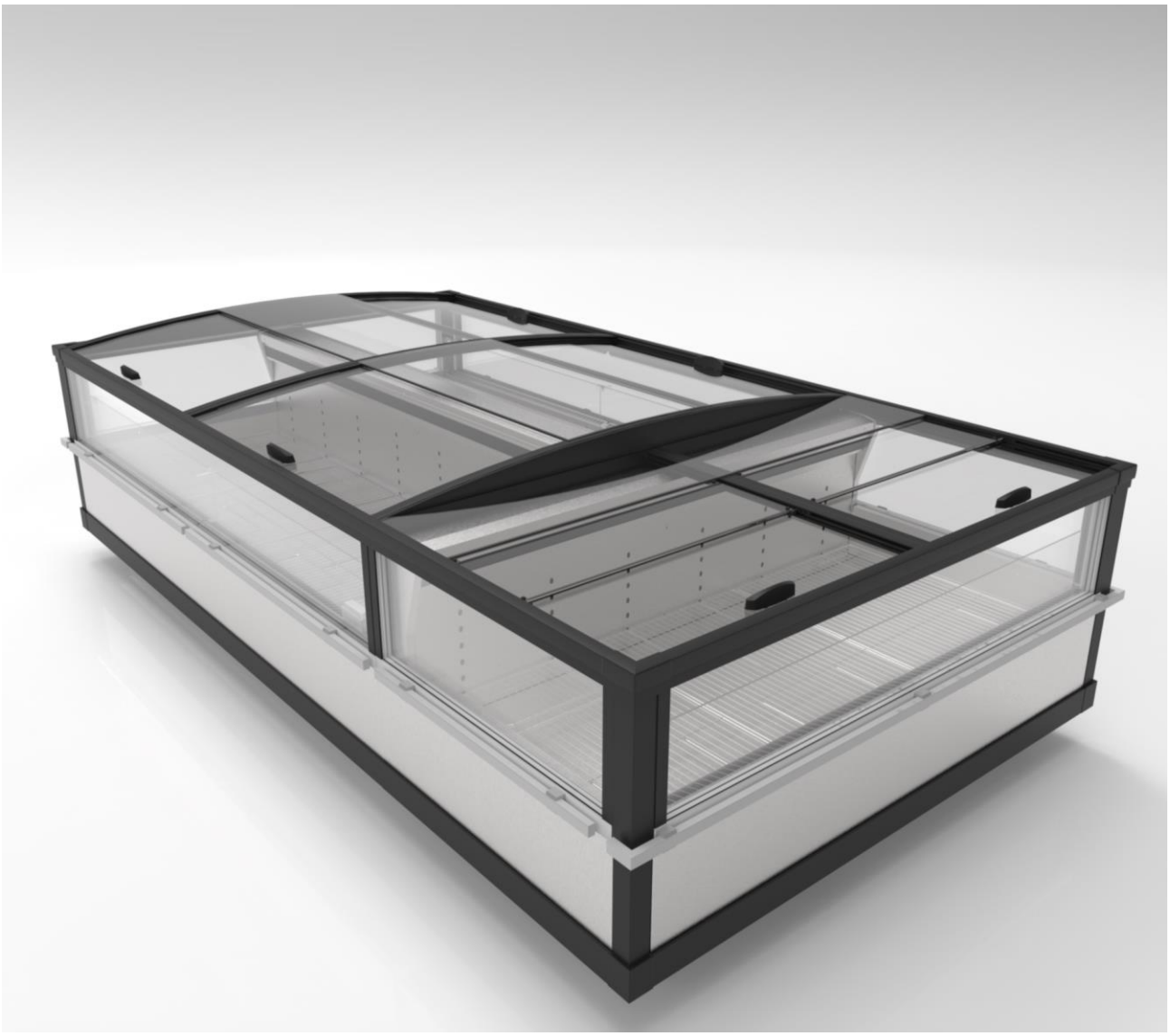

03 / 2023

Arneg Canada se réserve le droit de modifier ou de réviser les spécifications et la conception des produits dans le cadre d'une révision de ses produits. Ces changements ne donnent aucun droit à l'acheteur sur ces modifications, améliorations ou remplacements pour les équipements vendus ou expédiés précédemment.

Arneg Canada reserves the right to change or revise specifications and product design in connection with any feature of its products. Such changes do not entitle the buyer to corresponding changes, improvements, additions or replacements for equipment previously sold or shipped.

VUE CÔTÉ / SIDE VIEW

TORONTO 4

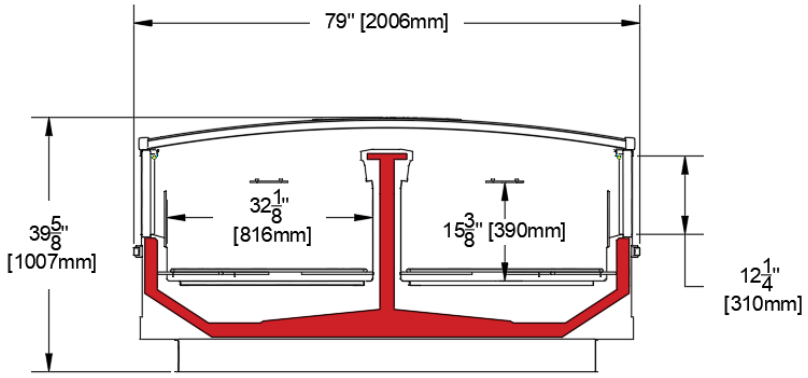

TORONTO 4 GONDOLE

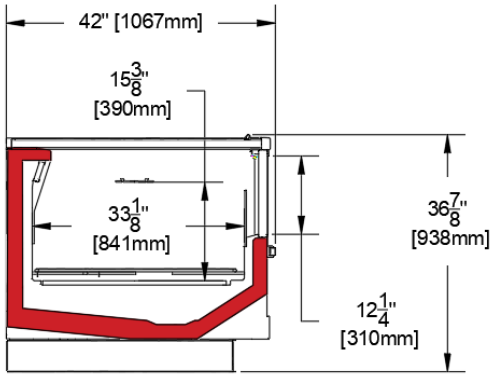

VUE DESSUS / PLAN VIEW

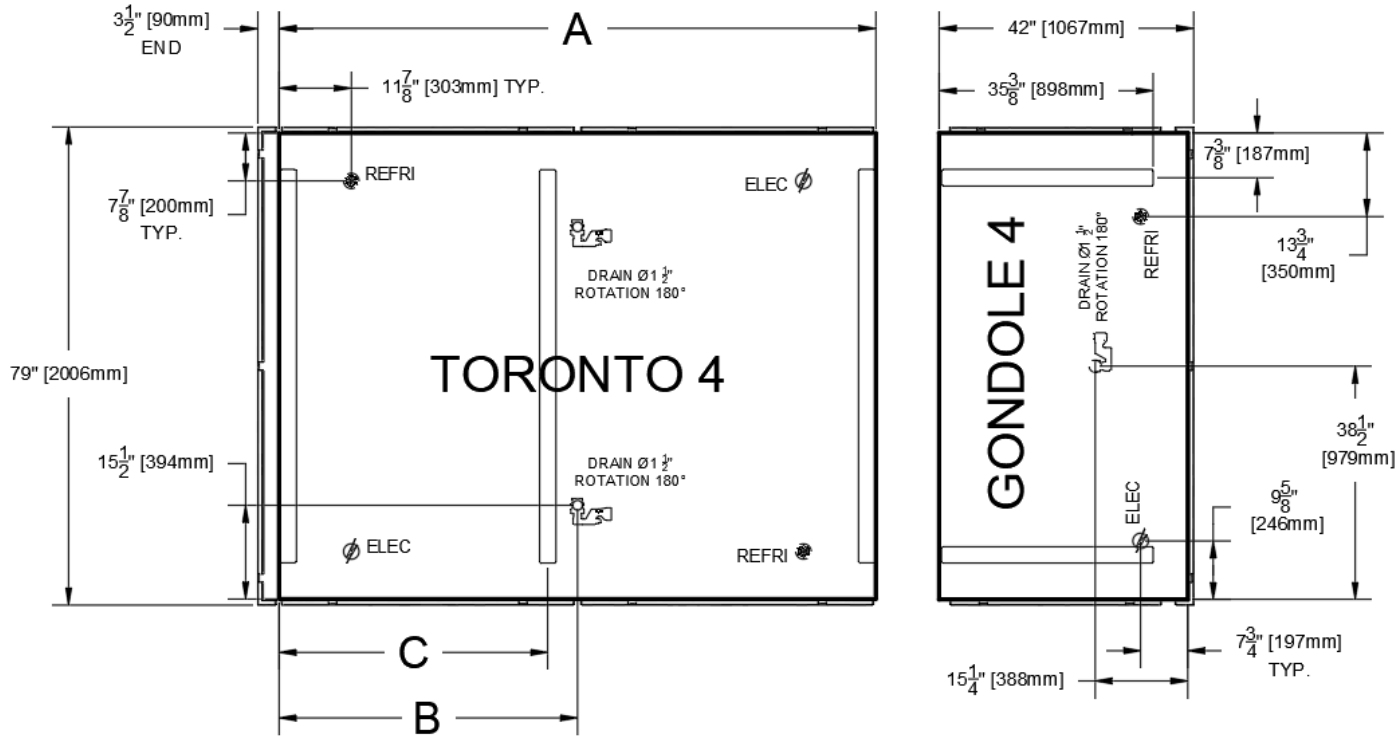

		6’	8’	12’
Longueur Comptoir / Case Length	**A**	$73\,{}^{7}/_{8}{}''$ (1876 mm)	$98\,{}^{1}/_{2}{}''$ (2503 mm)	$147\,{}^{5}/_{8}{}''$ (3750 mm)
Position du drain / Position of drain	**B**	$36\,{}^{7}/_{8}{}''$ (938 mm)	$49\,{}^{1}/_{4}{}''$ (1251 mm)	$73\,{}^{7}/_{8}{}''$ (1875 mm)
Position des pattes /Position of legs	**C**	–	$44\,{}^{1}/_{4}{}''$ (1125 mm)	$70\,{}^{3}/_{8}{}''$ (1788 mm)

Arneg Canada se réserve le droit de modifier ou de réviser les spécifications et la conception des produits dans le cadre d'une révision de ses produits. Ces changements ne donnent aucun droit à l'acheteur sur ces modifications, améliorations ou remplacements pour les équipements vendus ou expédiés précédemment.

Arneg Canada reserves the right to change or revise specifications and product design in connection with any feature of its products. Such changes do not entitle the buyer to corresponding changes, improvements, additions or replacements for equipment previously sold or shipped.

Données Électriques / Electrical Data
(2 côtés / 2 sides)

ISO 17025 Certified Laboratory

Ventilateur / Fan – 120V

		GONDOLE	6’	8’	12’
Ventilateurs d’évaporateur / Evaporator fans	Nb x W	2 x 15	4 x 15	4 x 15	6 x 15
	A	0.38	0.76	0.76	1.14

Anti-Buées / Anti-Sweats – 120V

	GONDOLE	6’	8’	12’
W	200	151	197	285
A	1.74	1.26	1.64	2.40

Éclairage DEL / LED Lighting (OPTION) – 120V

	GONDOLE	6’	8’	12’
W	7	14	19	29
A	0.30	0.60	0.80	1.20

Dégivrage électrique / Electric defrost (OPTION)

		GONDOLE	6’	8’	12’
Par comptoir / per case – 240V – 1ph	W	2644	2698	4442	6622
	A	11.02	11.24	18.51	27.59
Par comptoir / per case – 208V – 1ph	W	1988	2030	3342	4982
	A	9.56	9.76	16.07	23.95
Par comptoir / per case – 208V – 3ph disponible sur demande / upon request					

Données de Réfrigération / Refrigeration data

TORONTO 4	Btu/hr/ft		Température		Dégivrage / Defrost		
Application	Parallèle	Conventionnel	SST °F	Sortie. / Disch. air °F	Temps coupé / Off time. (T X minutes)	Électrique (T X minutes)	Gaz chaud / hot gas (T X minutes)
Moyenne / Medium	320	352	20	32	NA	2 X (20-35)	2 X (10-15)
Basse / Frozen	370	407	-20	-5	NA	2 X (20-35)	2 X (10-15)
Crème glacée / Ice Cream	390	429	-25	-15	NA	2 X (20-35)	2 X (10-15)

GONDOLE	Btu/hr		Température		Dégivrage / Defrost		
Application	Parallèle	Conventionnel	SST °F	Sortie. / Disch. air °F	Temps coupé / Off time. (T X minutes)	Électrique (T X minutes)	Gaz chaud / hot gas (T X minutes)
Moyenne / Medium	1320	1452	20	32	NA	2 X (20-35)	2 X (10-15)
Basse / Frozen	1440	1584	-20	-5	NA	2 X (20-35)	2 X (10-15)
Crème glacée / Ice Cream	1500	1650	-25	-15	NA	2 X (20-35)	2 X (10-15)

Note:

1. Ces données sont basées sur une température et humidité de magasin ne dépassant pas 75°F (24°C) et 55% H.R. This data is based on store temperature and humidity that does not exceed 75°F (24°C) and 55% R.H.
2. Les températures et dégivrages indiqués ci-dessus sont des réglages recommandés pour la mise en marche. Les paramètres opérationnels finaux peuvent devoir être ajustés en fonction des conditions du magasin. Temperature and defrost settings listed above are recommended start up settings. Final operational settings may need to be adjusted based on store conditions
3. Les données de réfrigération et les données électriques incluent les deux côtés du comptoir. Refrigeration and electrical data includes both sides of the case

Arneg Canada se réserve le droit de modifier ou de réviser les spécifications et la conception des produits dans le cadre d'une révision de ses produits. Ces changements ne donnent aucun droit à l'acheteur sur ces modifications, améliorations ou remplacements pour les équipements vendus ou expédiés précédemment.

Arneg Canada reserves the right to change or revise specifications and product design in connection with any feature of its products. Such changes do not entitle the buyer to corresponding changes, improvements, additions or replacements for equipment previously sold or shipped.

18 rue Richelieu street

Lacolle, Québec, Canada

J0J1J0

TORONTO 4 & GONDOLE